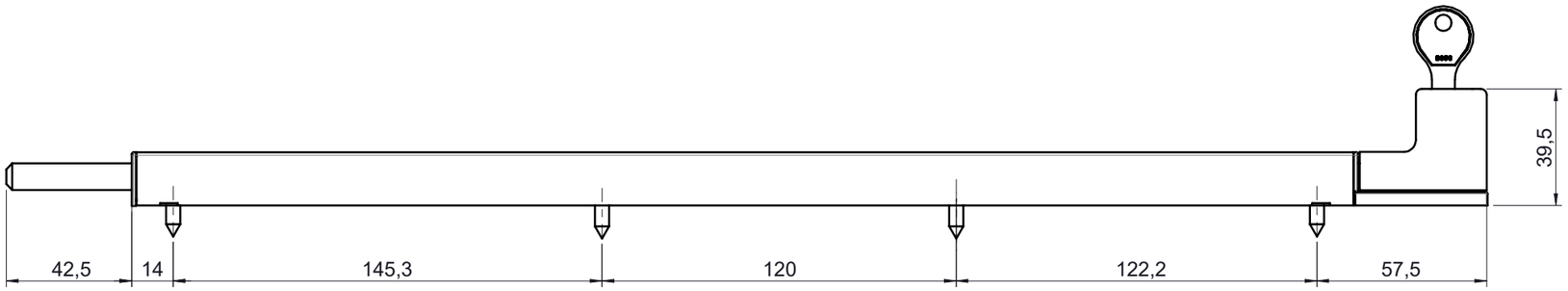

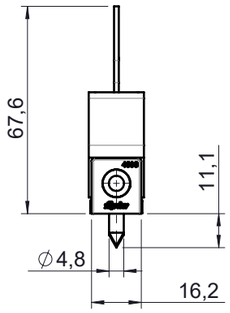

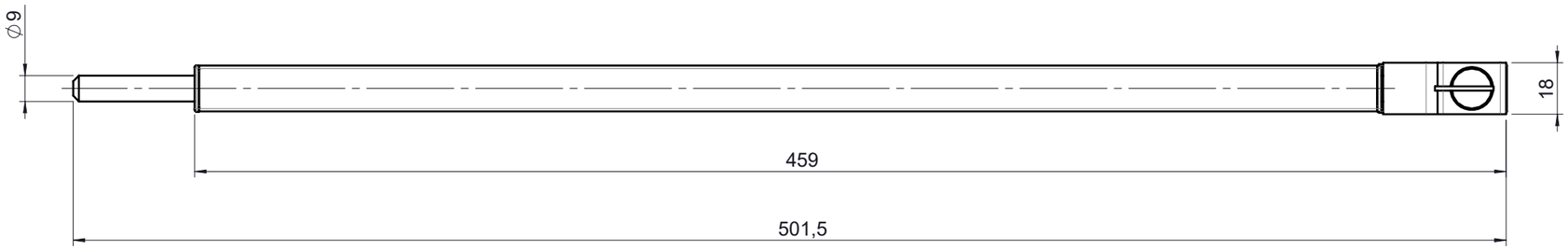

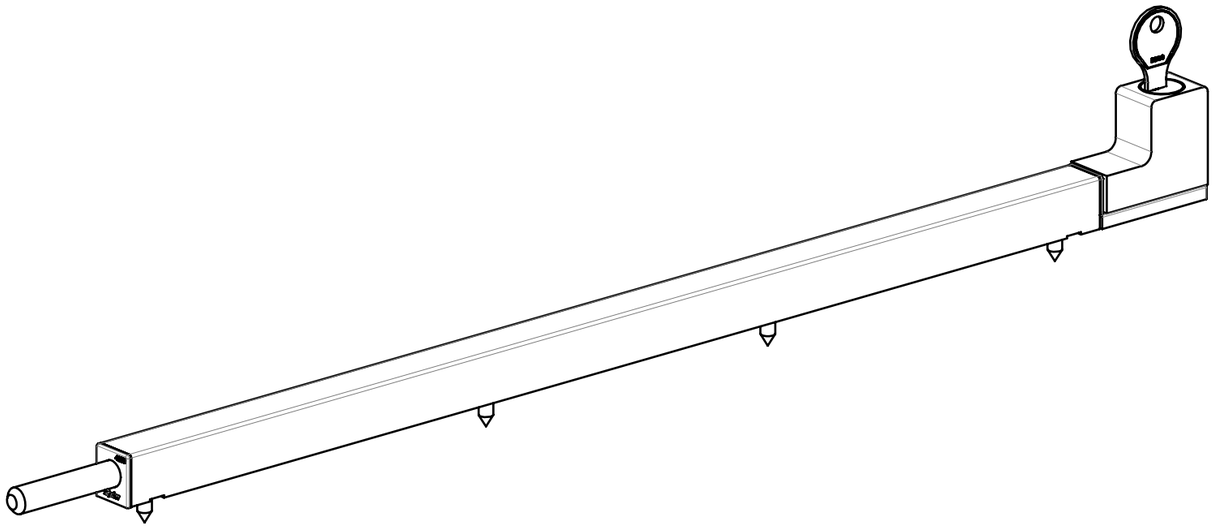

fapim®
Life in evolution

Art.3227

Data: 23/01/2023
Foglio 1 di 1
N° DISEGNO REV.
119751 00

RPRODUZIONE VIETATA - REPRODUCTION FORBIDDEN - REPRODUCTION INTERDITE - NACHDRUCK VERBOTEN - REPRODUCION PROHBDA - NADRUK VERBODEN